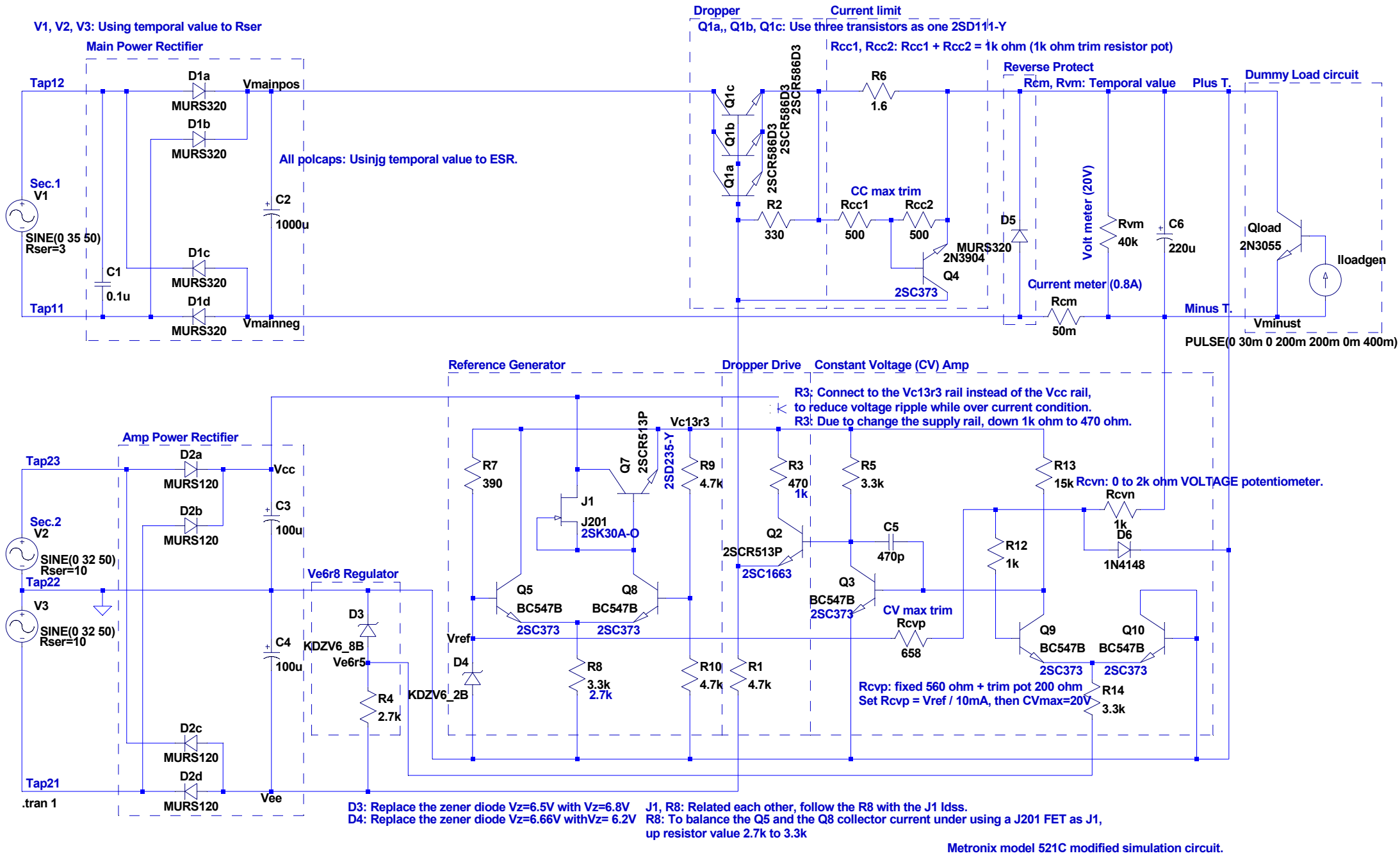

--- D:\bsch\521C\521CSim.asc ---